标准光源箱T50(5)

TILO®
天友利标准光源

1.显示每种光源的使用时间、名称和开关次数
2.光源自动切换，具备同色异谱功能
3.无需预热，无频闪，可保证快速而可靠的评价颜色
4.能耗小，不发热(无需散热)，发光效率高
5.配置更完整的英、美标准常用光源
6.光源名称可改变，增加光源更方便

ISO9001 CE RoHS

50(5)标准光源箱用途:检测产品颜色或生产过程配色时,不同的光源、照度、色温及环境,会使肉眼对色彩产生错误的判断，六光源标准光源箱可为原料制作或产品颜色对比提供精确客观的标准光源。

为用户提供国际照明会(CIE)所认可的标准光源,符合所有主要的视觉评价，包括AS，ASTM，BSI，DIN和ISO国际标准，如:ISO3664，ISO 3668，ISO 13076，ISO 23603，AATCC EP9，ASTM D1729，DIN 6173，CIE SO25/E，BS 950 Pt.2等。

尺寸参数

标准光源箱尺寸：（长*宽*高）
外形尺寸：710*412*545mm
内空尺寸：680*388*360mm

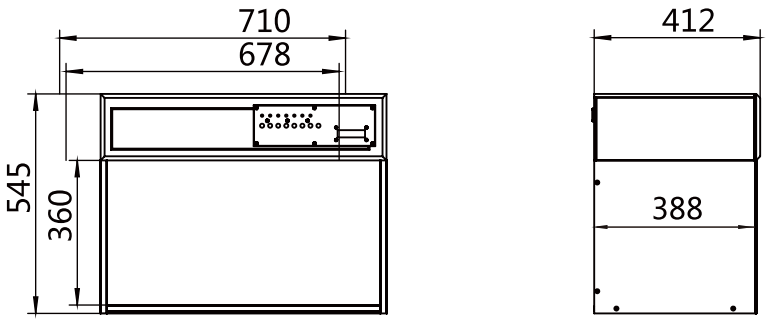

规格参数

项目	参数		
配置	D65，TL84，D50，F，UV 五光源		
重量	22.25Kg		
可选购配件	45度标准看台		
光源说明			
名称	色温	功率	数量
F 家庭酒店用灯、比色参考光源	2700K	40W	X4
D65 国际标准人工日光	6500K	18W	X2
TL84 欧洲、日本、中国商店光源	4000K	18W	X2
UV 紫外灯光源	365nm	18W	X1
D50印刷专业光源	5000K	18W	X2

应用行业

T50(5)五光源标准光源箱适用范围：纺织、玩具、印染、塑胶、油漆、油墨、印刷、颜料、化工、陶瓷、鞋业、皮革、五金、食品、化妆品等多个行业的颜色管理领域，用于准确校对货品的颜色偏差。

织布

塑胶

皮革

陶瓷

鞋业